STUDZIENKA KANALIZACYJNA

wg.DIN Ø1000

SYMBOL HANDLOWY	WYMIAR ELEMENTU DN / h	MASA (kg)
AVR-1	625/60	40
AVR-2	625/80	54
AVR-3	625/100	67

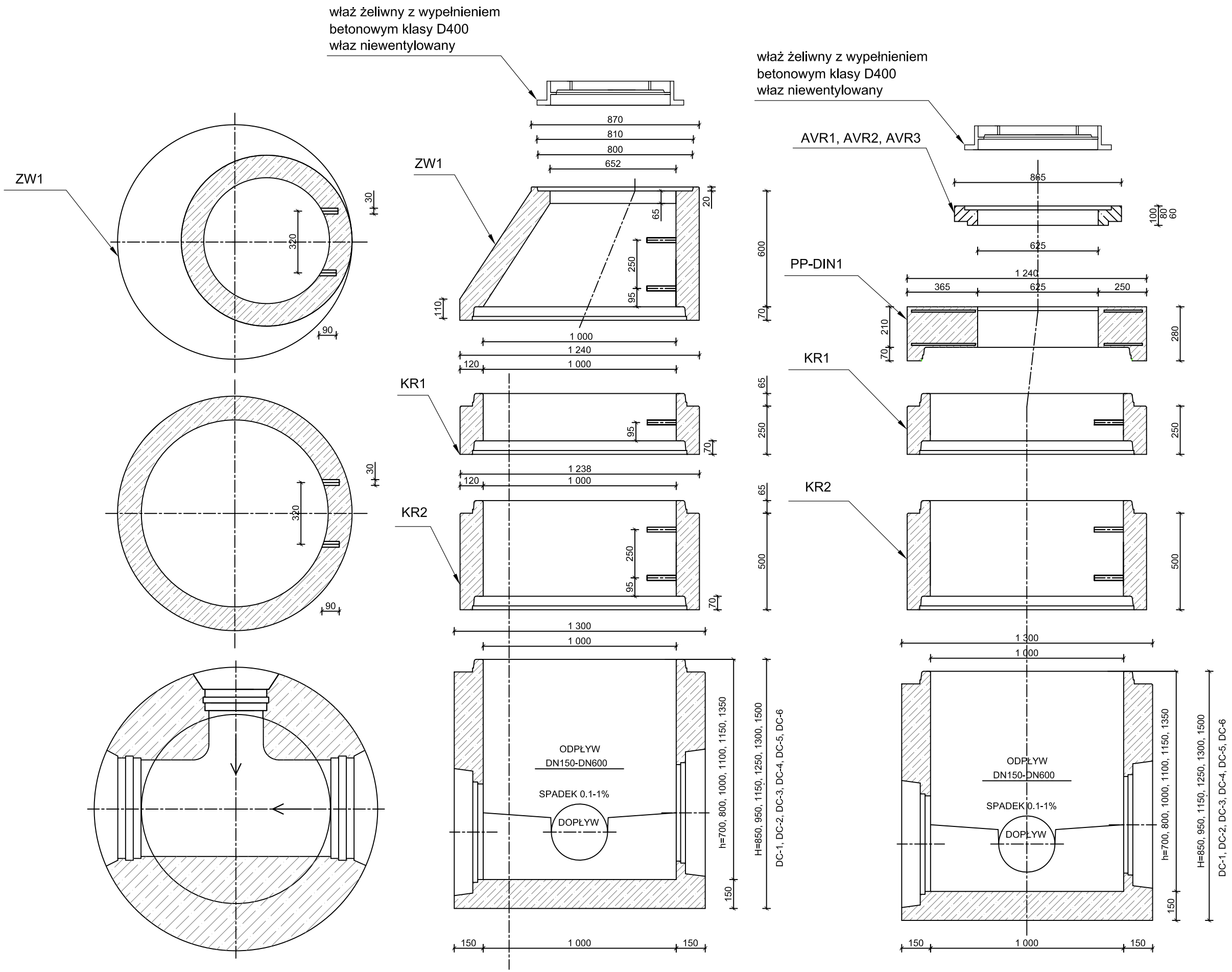

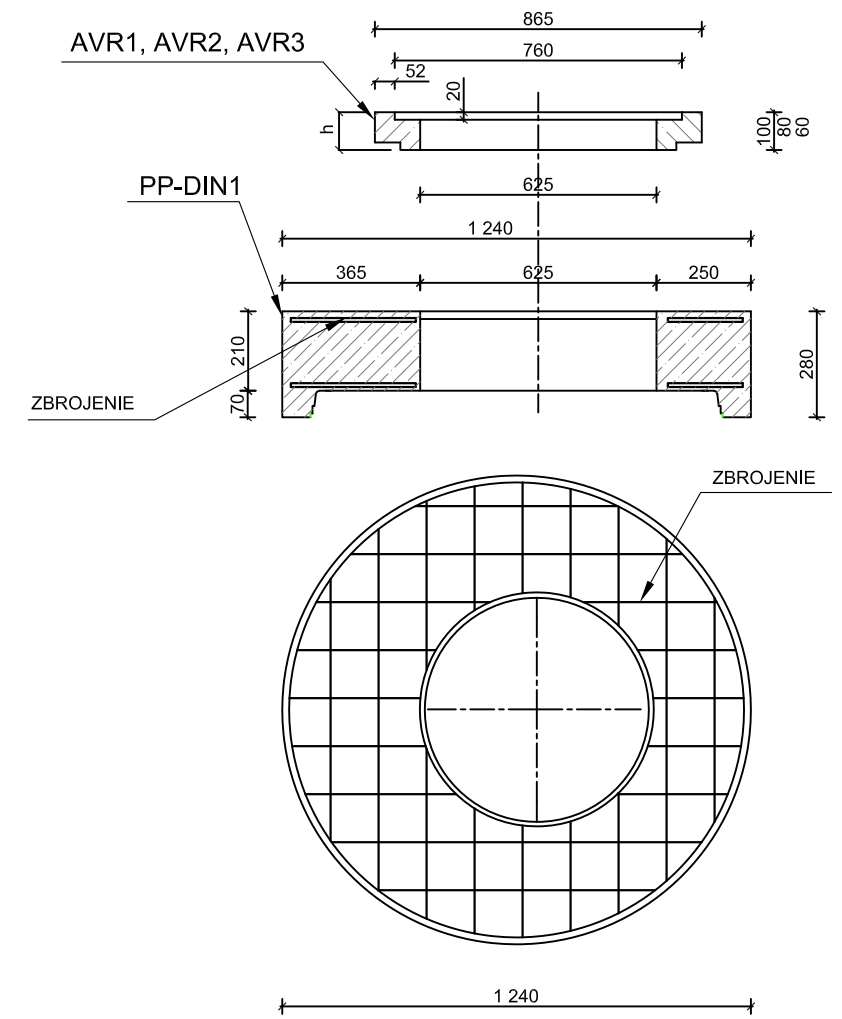

DOM-BUD BIS PROJEKTOWANIE I WYKONAWSTWO Dominik Bielecki, Paulina Żak S.C. *ul. Kaczorowskiego 10A/6* *64-800 Chodzież* *tel. 660 673 212*	**BUDOWA SIECI KANALIZACJI SANITARNEJ Z PRZYTŁĄCZAMI W UL. KÓRNICKIEJ W KOSTRZYNIE, GMINA KOSTRZYN**		
	ADRES	ul. Kórnicka nr ewid. 1575/61, 1574/1 w Kostrzynie oraz 22, 29/2, w Wróblewie	**PZ i PAB**
	INWESTOR	ZAKŁAD KOMUNALNY W KOSTRZYNIE ul. Poznańska 2 62 - 025 Kostrzyn	BRANŻA wod - kan
	TEMAT	SCHEMAT STUDNI REWIZYJNEJ KANALIZACJI SANITARNEJ DN1000 MM	DATA I 2024
	IMIĘ I NAZWISKO	PODPIS	SKALA 1:20
PROJEKTANT	mgr inż. Dominik Bielecki WKP/0396/PWOS/17		NR RYSUNKU **3**